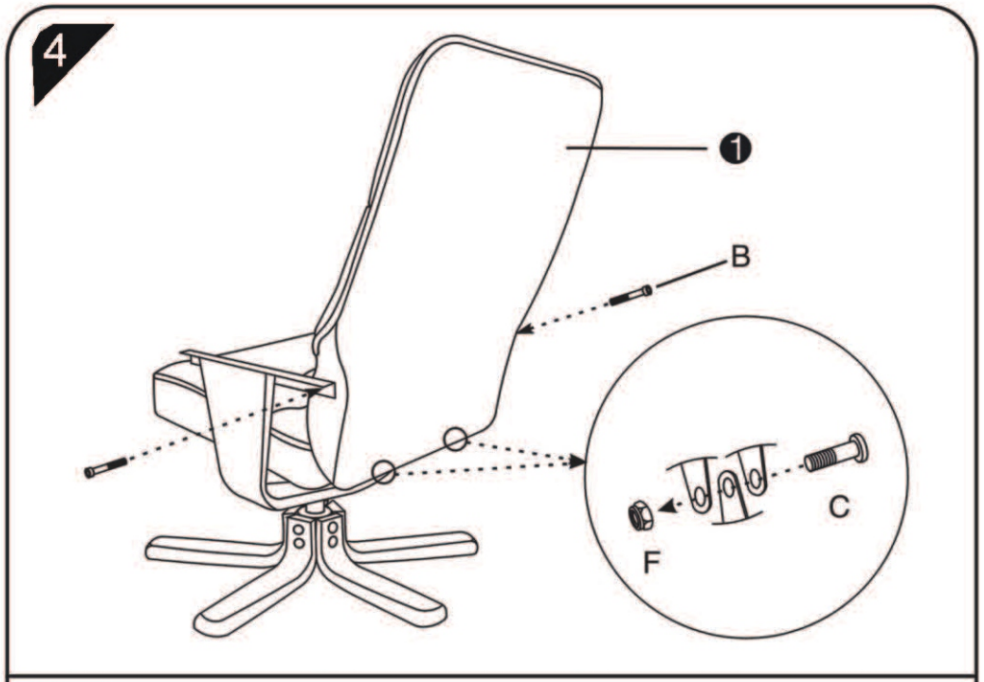
4
1
B
C
F

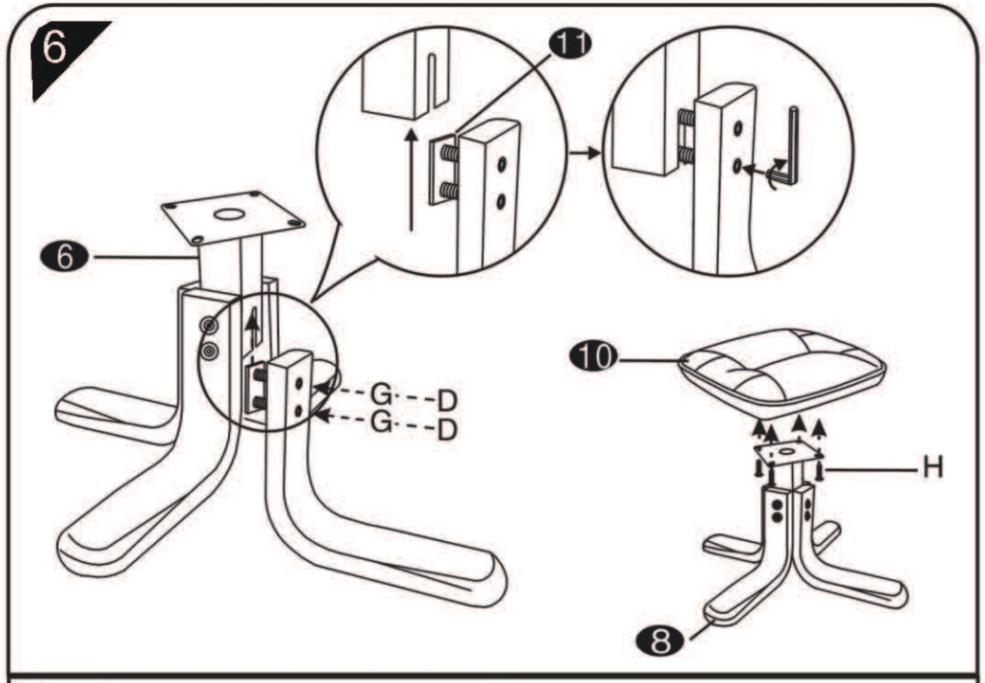
6
11
6
G
D
G
D
10
H
8

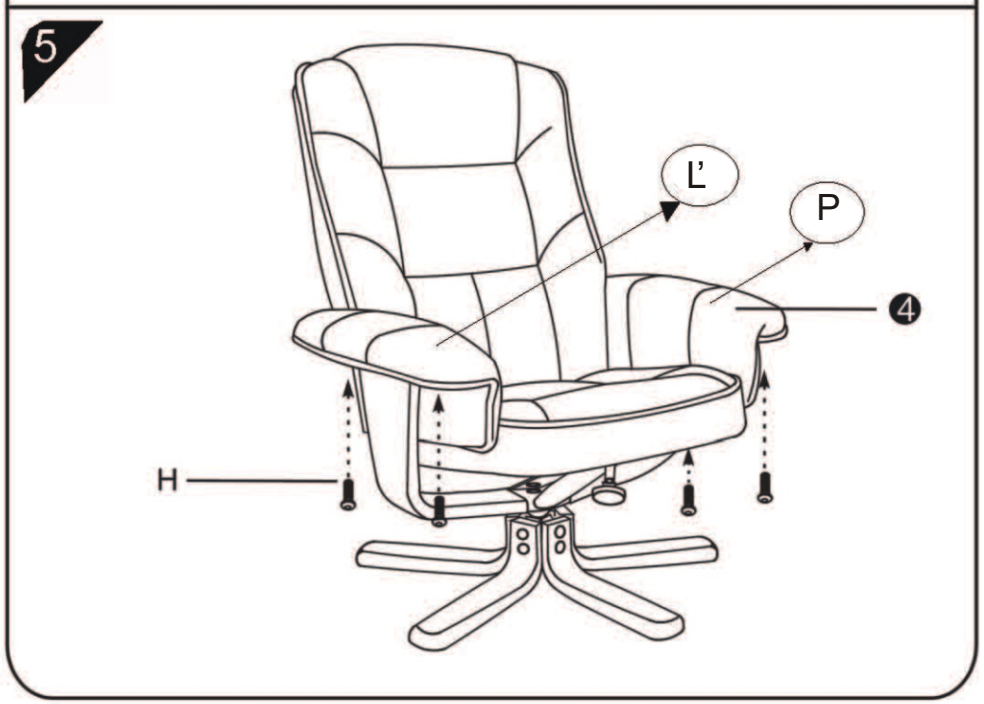
5
L'
P
4
H

7